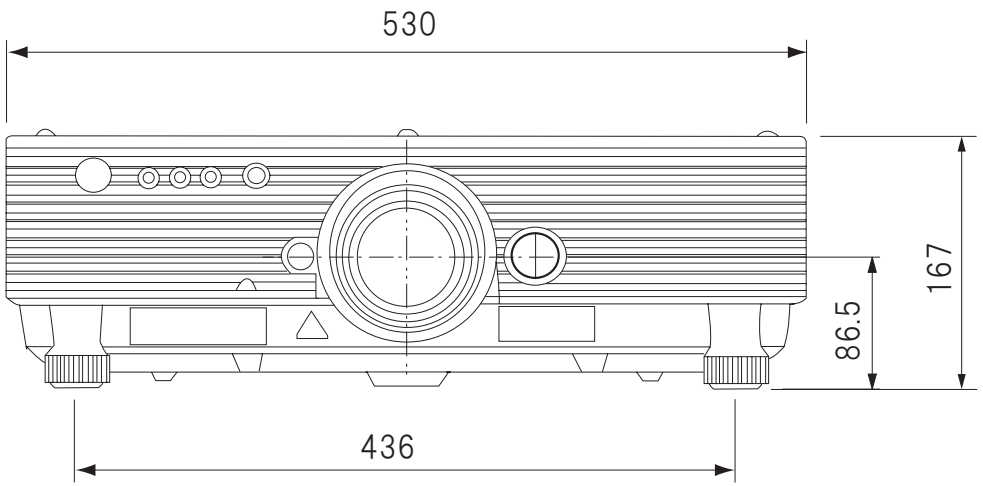

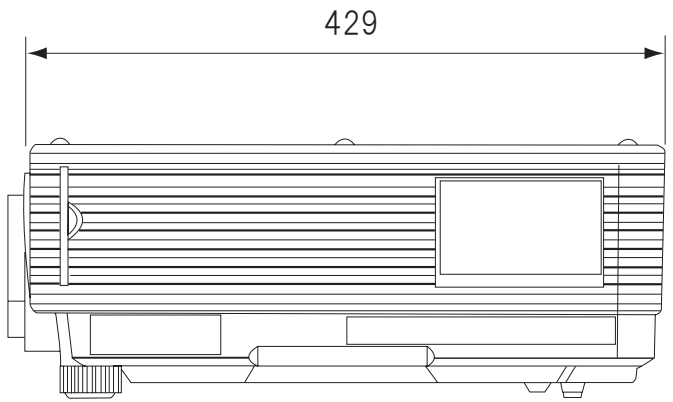

重量：14kg(本体のみ)
消費電力：770W
電源：AC100V

International Creative	Model Number TH-D5600L	Manufacturer Panasonic	DLPプロジェクター	SCALE 1/5	UNIT mm	SIZE A4	DATE 2005.11