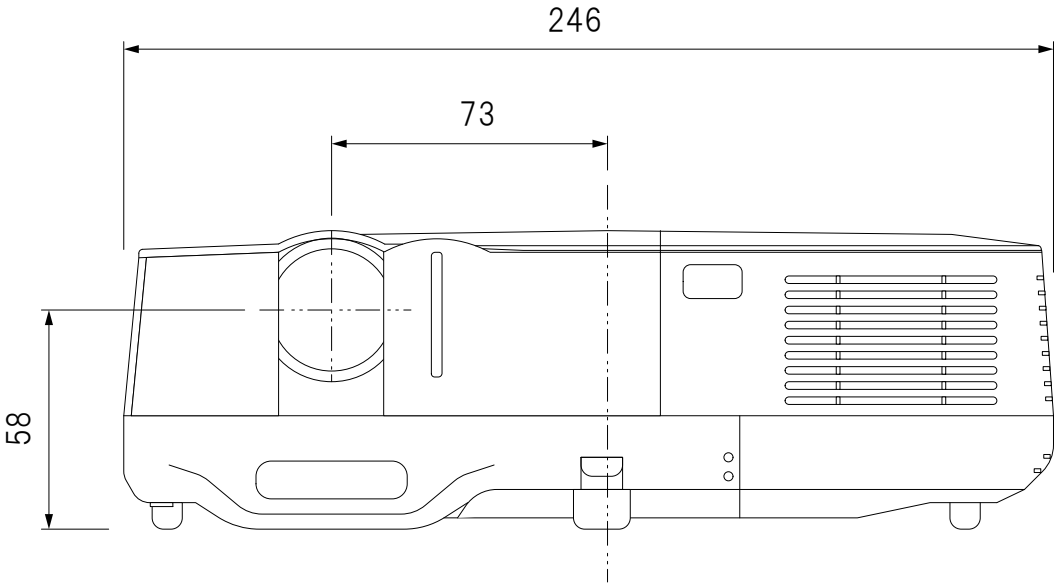

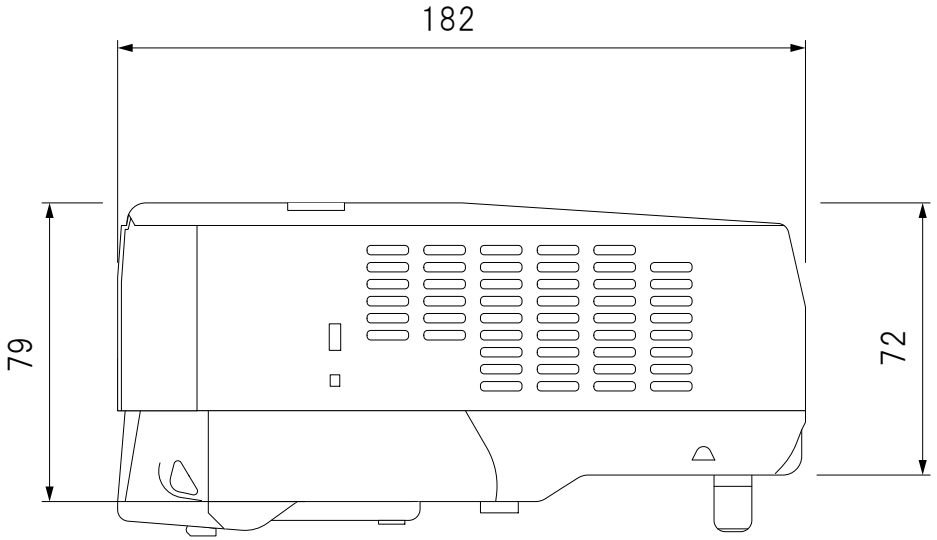

重量：1.7kg
消費電力：287W

International Creative	Model Number NP63J	Manufacturer NEC	プロジェクター	SCALE 1/2	UNIT mm	SIZE A4	DATE 2011.1