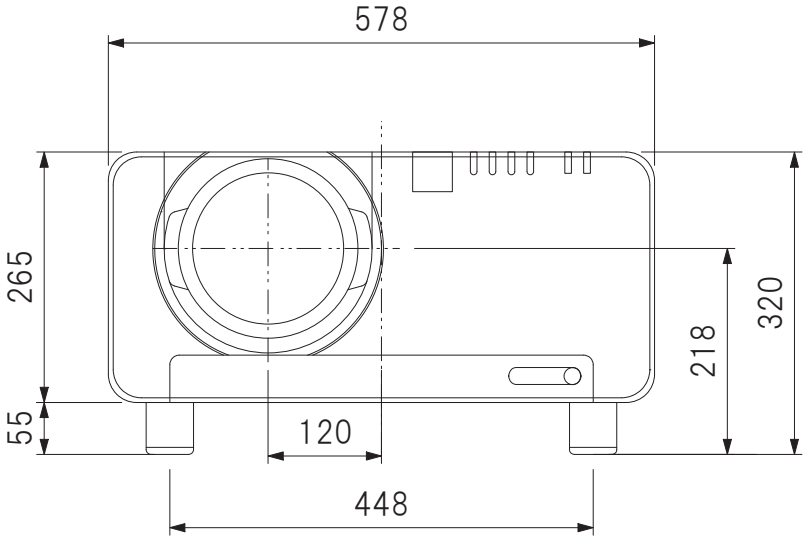

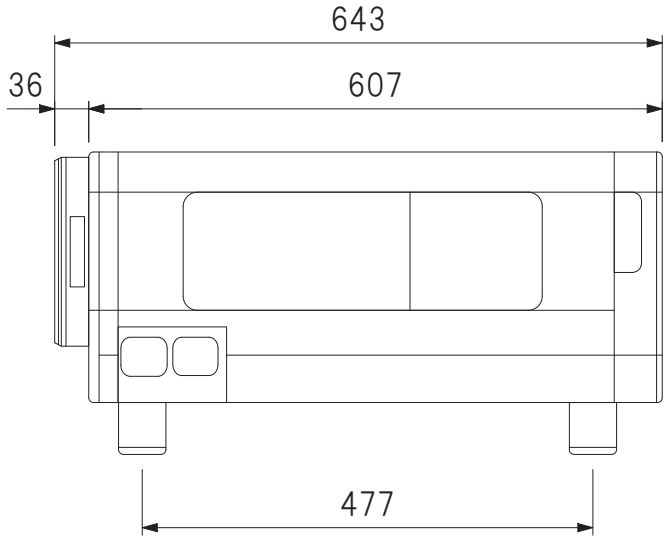

重量：32kg(本体のみ)
消費電力：1450W
電源：AC100V/AC200V(単相3線式)

International Creative	Model Number TH-D10000	Manufacturer Panasonic	DLPプロジェクター	SCALE 1/8	UNIT mm	SIZE A4	DATE 2007.3