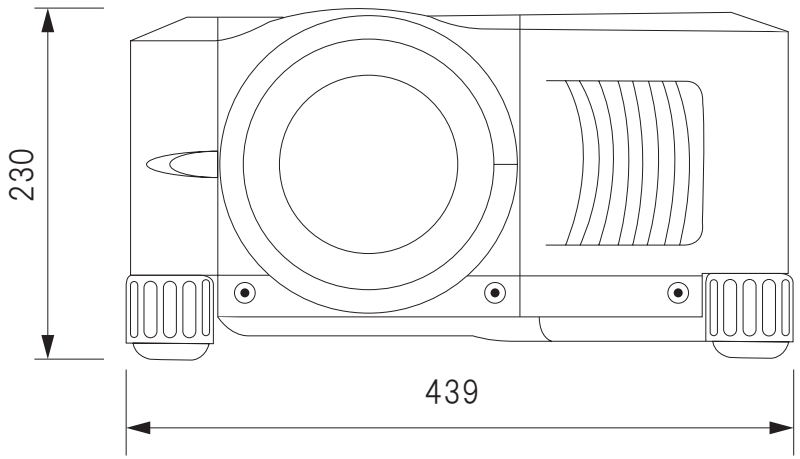

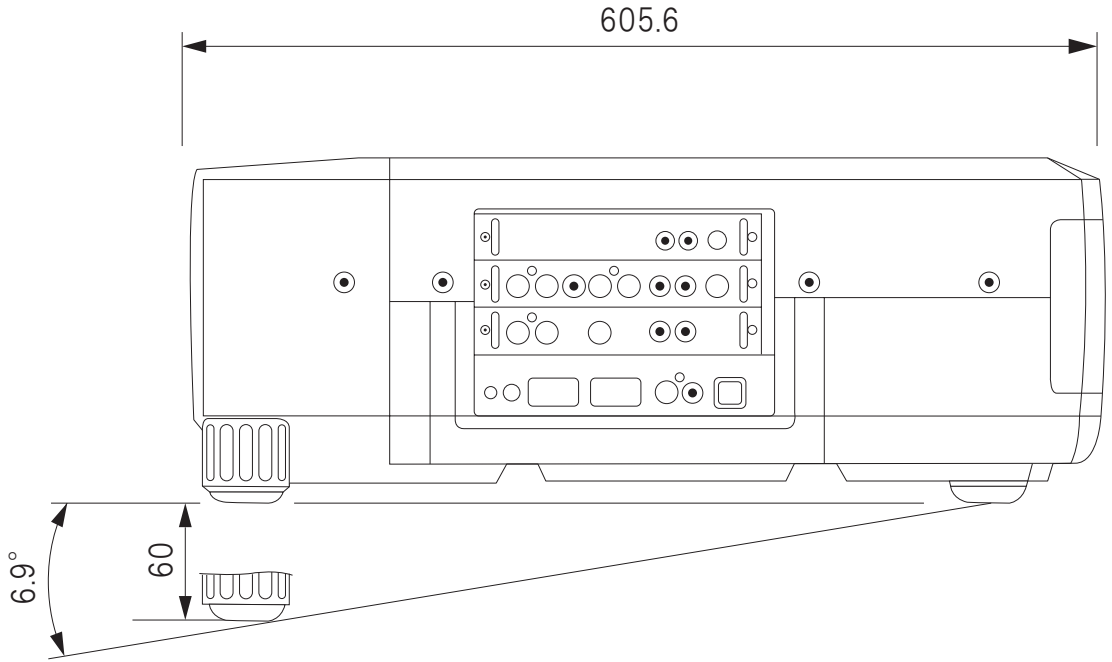

重量：21kg
消費電力：720W

International Creative	Model Number LP-XF35	Manufacturer SANYO	LCDプロジェクター	SCALE 1/5	UNIT mm	SIZE A4	DATE 2005.11